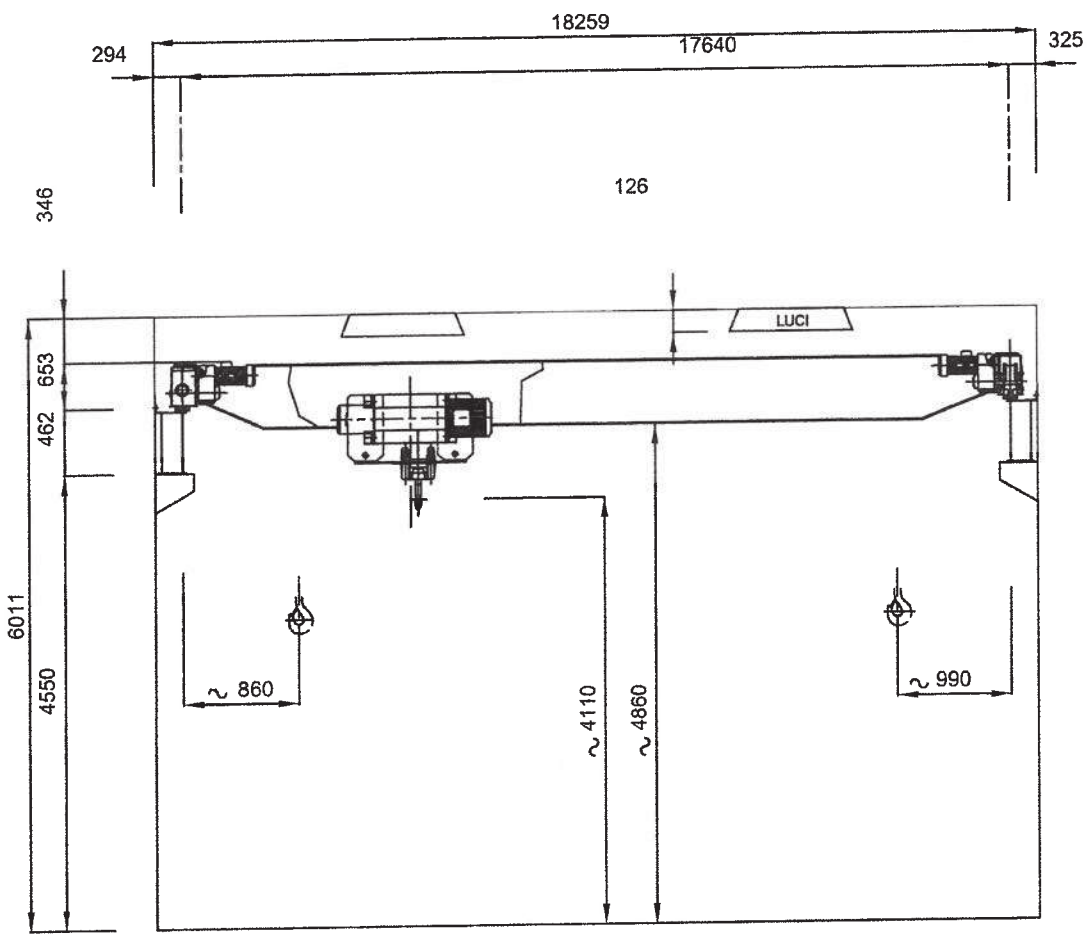

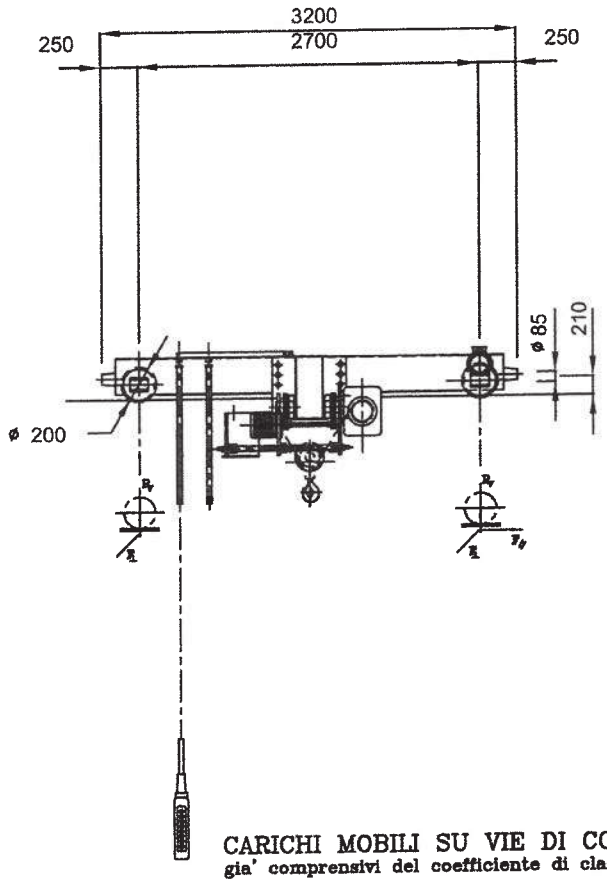

CARICHI MOBILI SU VIE DI CORSA

gia' comprensivi del coefficiente di classe

Carichi verticali P_V — 40 **max.(kN)** / 11 **min.(kN)**

Azioni orizz. e trasv. $F_{\perp} = P_V / 10$

Azioni orizz. e longit. $F_{//} = P_V / 7$

OMIS BORN TO LIFT

Cliente SARMAX S.R.L.	GRU A PONTE OMIS Pu = 50 kN	Scala	Data 22/12/2017 Dir.
N.F. S2395010		Disegno N. S2395010-4	CAD
Rifer.		Sost. il N.	Oper.
		Sost. dal N.	Verif.